TRIBUNAL CONTENCIOSO ELECTORAL DEL ECUADOR

1.1 RECURSO SUBJETIVO CONTENCIOSO ELECTORAL - ASUNTOS LITIGIOSOS INTERNOS DE LAS ORGANIZACIONES POLÍTICAS

Tabla de Contenidos

1.1 RECURSO SUBJETIVO CONTENCIOSO ELECTORAL - ASUNTOS LITIGIOSOS INTERNOS DE LAS ORGANIZACIONES POLÍTICAS 21052024 1

1 1.1 RESUCE - ASUNTOS LITIGIOSOS INTERNOS DE LAS ORGANIZACIONES POLÍTICAS 3

1 1.1 RESUCE - ASUNTOS LITIGIOSOS INTERNOS DE LAS ORGANIZACIONES POLÍTICAS

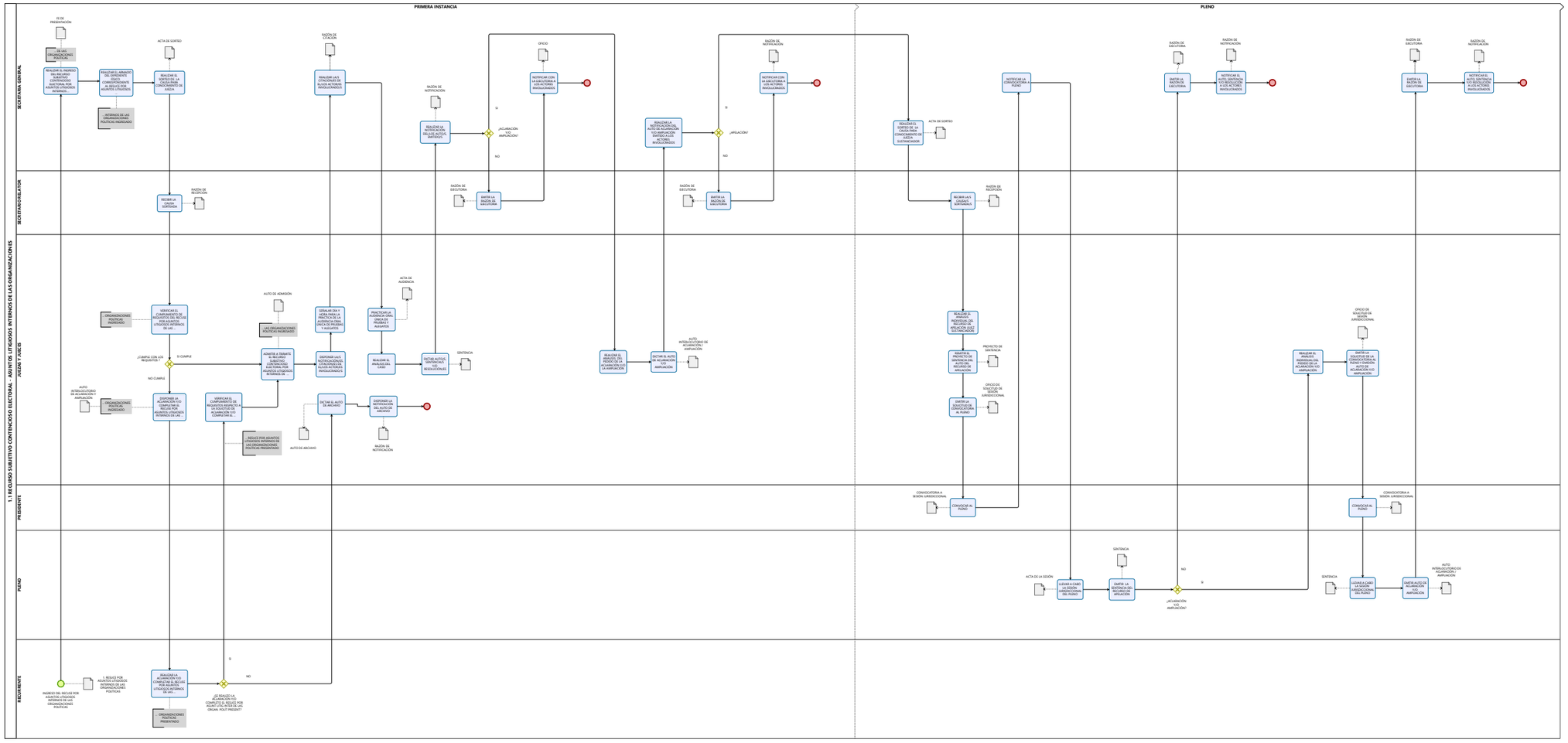

Versión:

1.0

Autor:

Freddy Andrade
Tribunal Contencioso Electoral