TRIBUNAL CONTENCIOSO
ELECTORAL DEL ECUADOR

4. INFRACCIONES ELECTORALES

Tabla de Contenidos

4. INFRACCIONES ELECTORALES 21052024 1

1 INFRACCIONES ELECTORALES 3

1 INFRACCIONES ELECTORALES

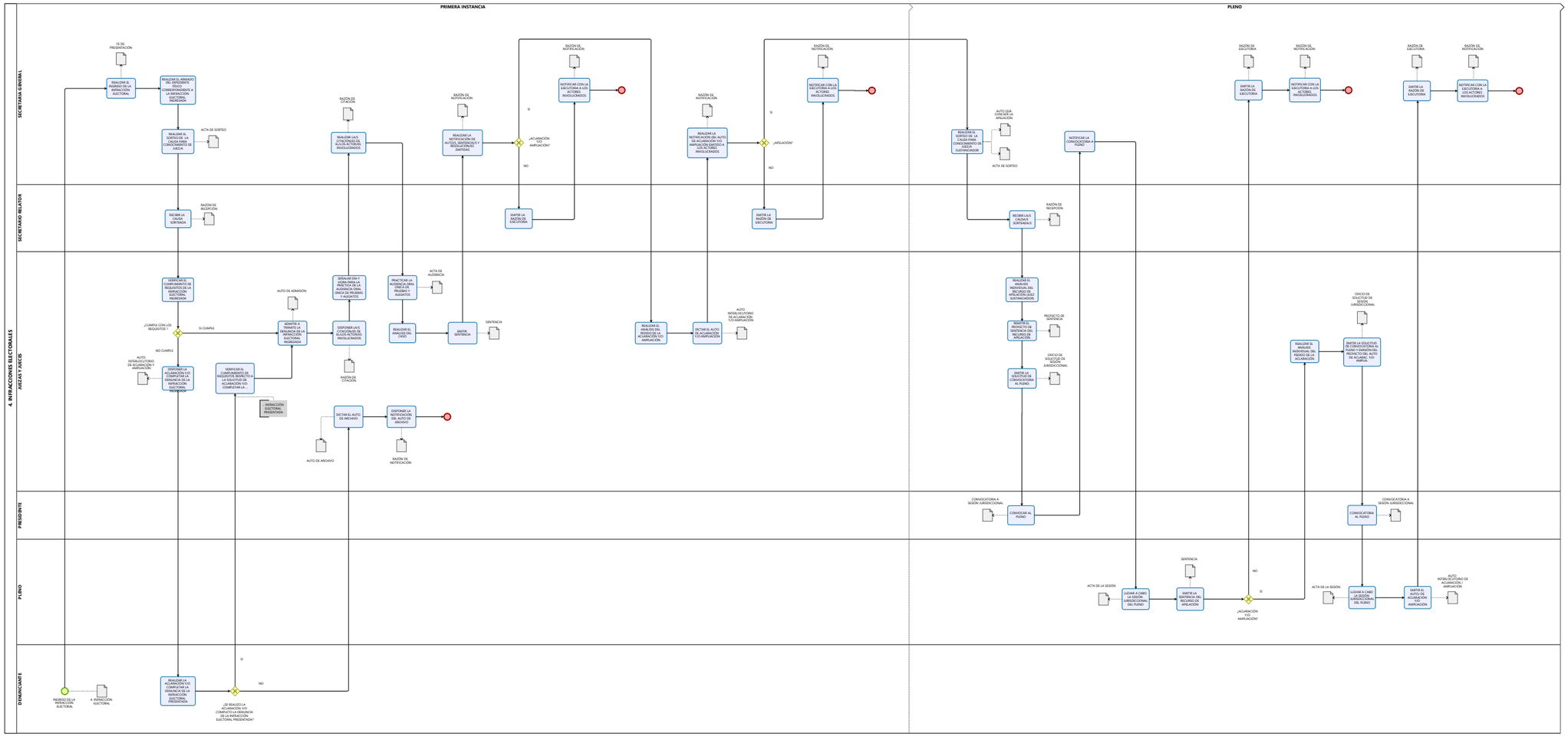

Versión:

1.0

Autor:

Freddy Andrade
Tribunal Contencioso Electoral